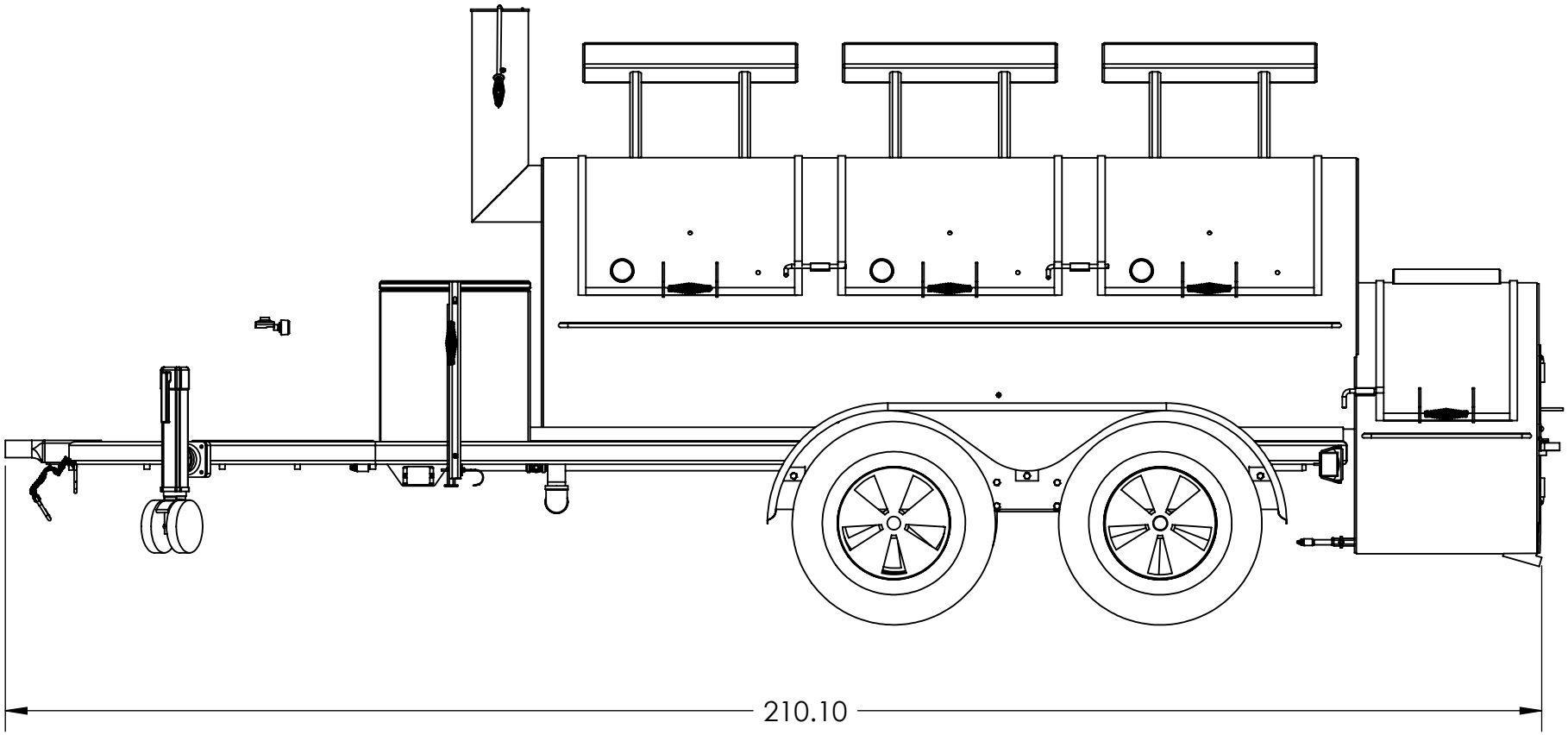
210.10

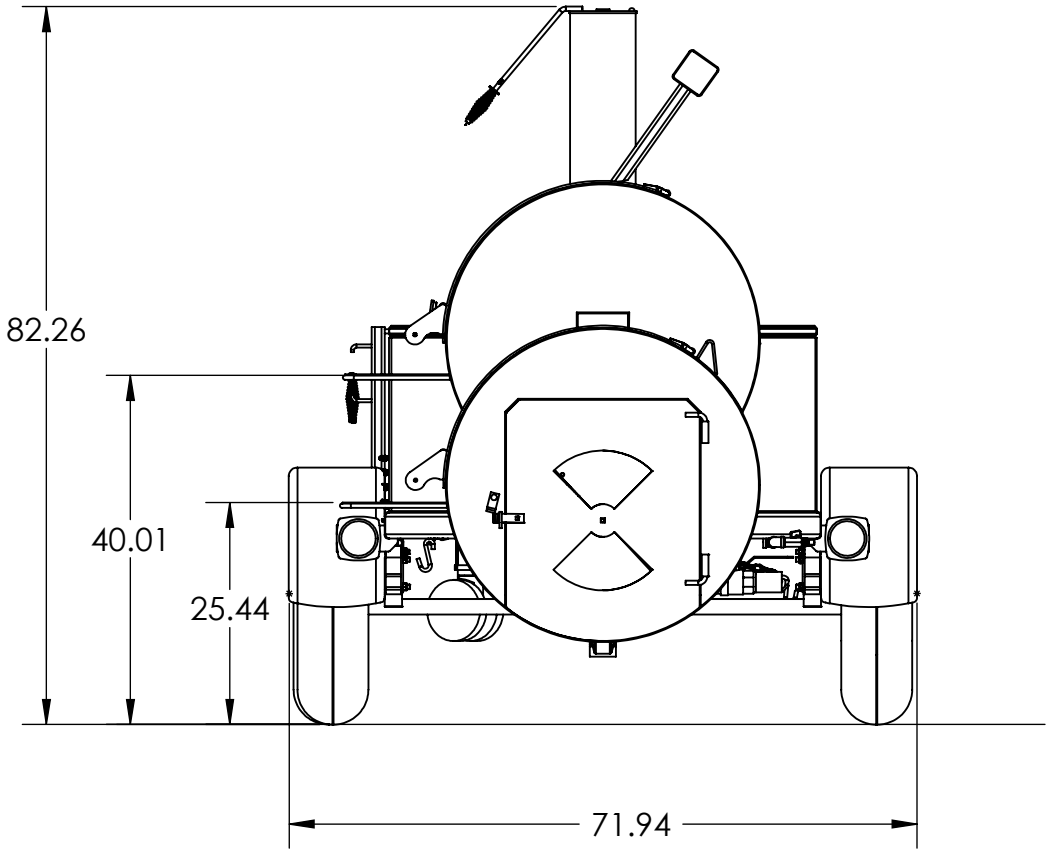
82.26
40.01
25.44
71.94